Struttura e pannellature

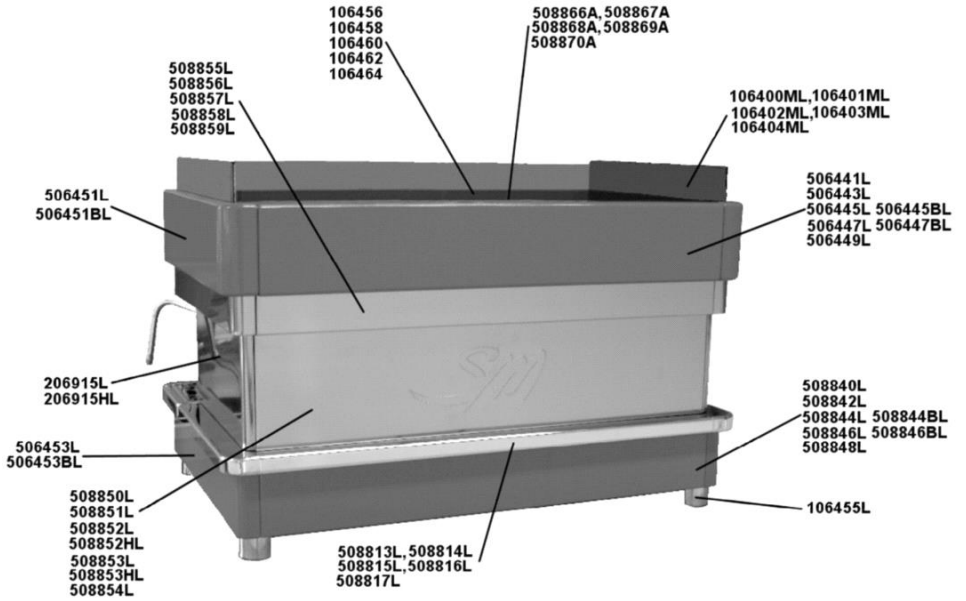

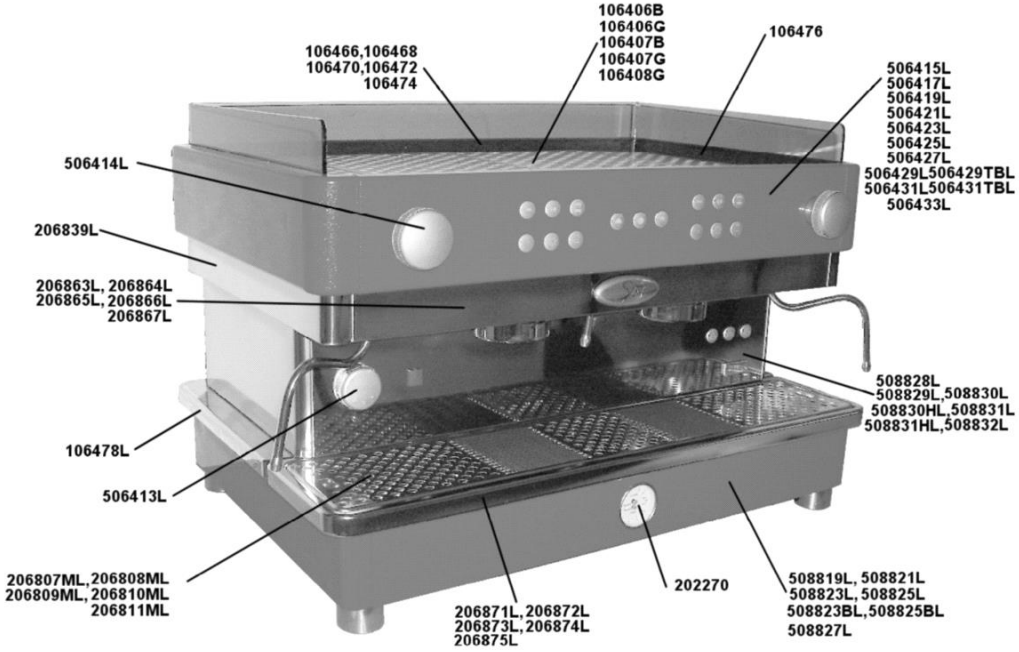

La San Marco S.p.A.
Fabbrica Macchine per Caffè Espresso
34072 Gradisca d'Isonzo (GO) Italia
http://www.lasanmarco.com

MOD. "S"

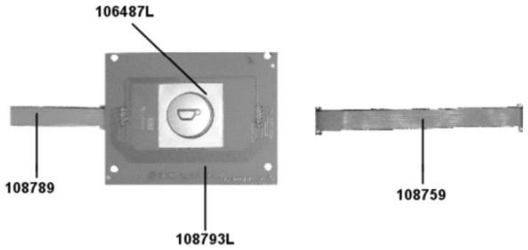

MOD."E"

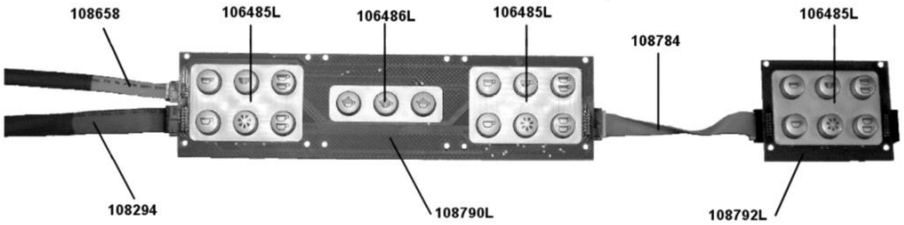

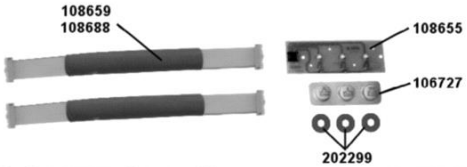

CONTROLLO LIVELLO **LEVEL CONTROL**

La San Marco S.p.A.
Fabbrica Macchine per Caffè Espresso
34072 Gradisca d'Isonzo (GO) Italia
http://www.lasanmarco.com

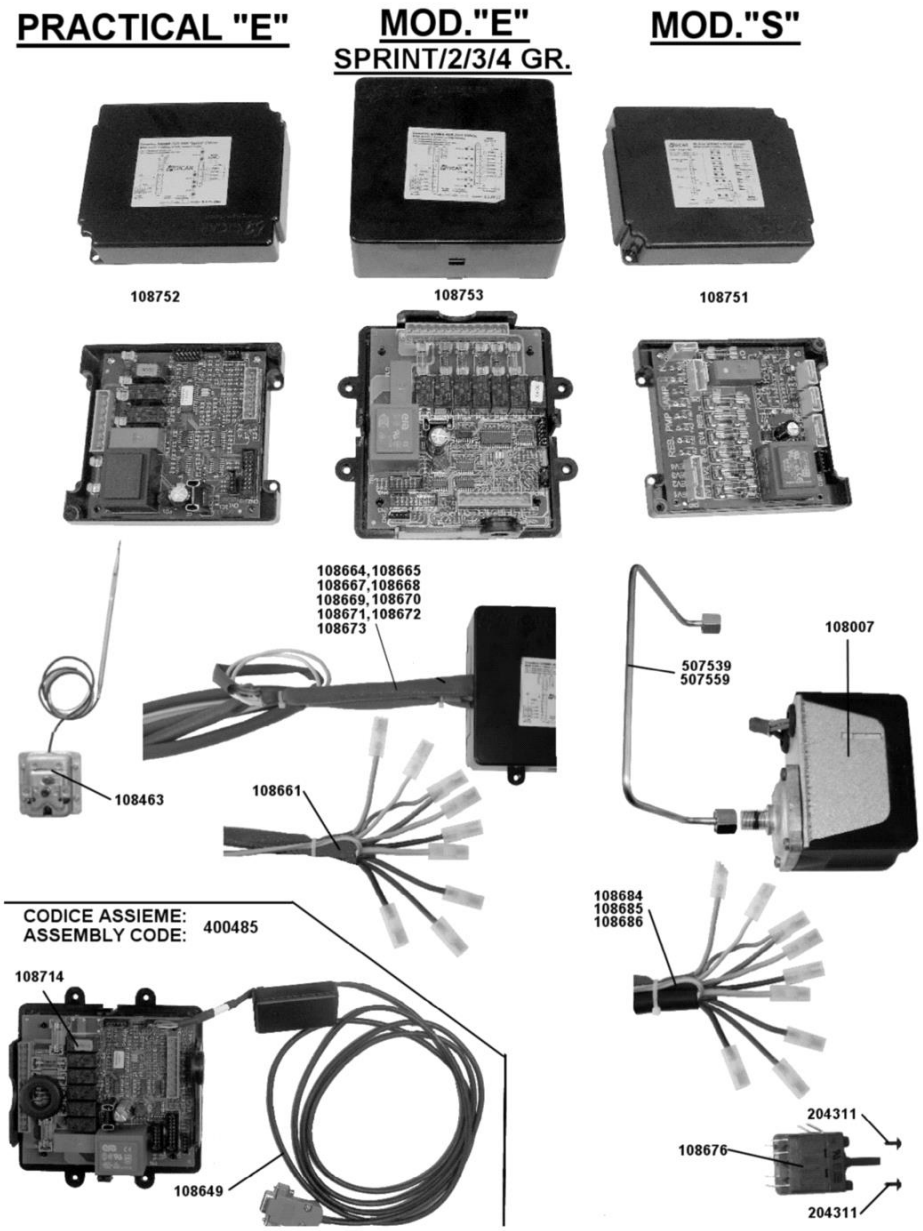

La San Marco S.p.A.
Fabbrica Macchine per Caffè Espresso
34072 Gradisca d'Isonzo (GO) Italia
http://www.lasanmarco.com

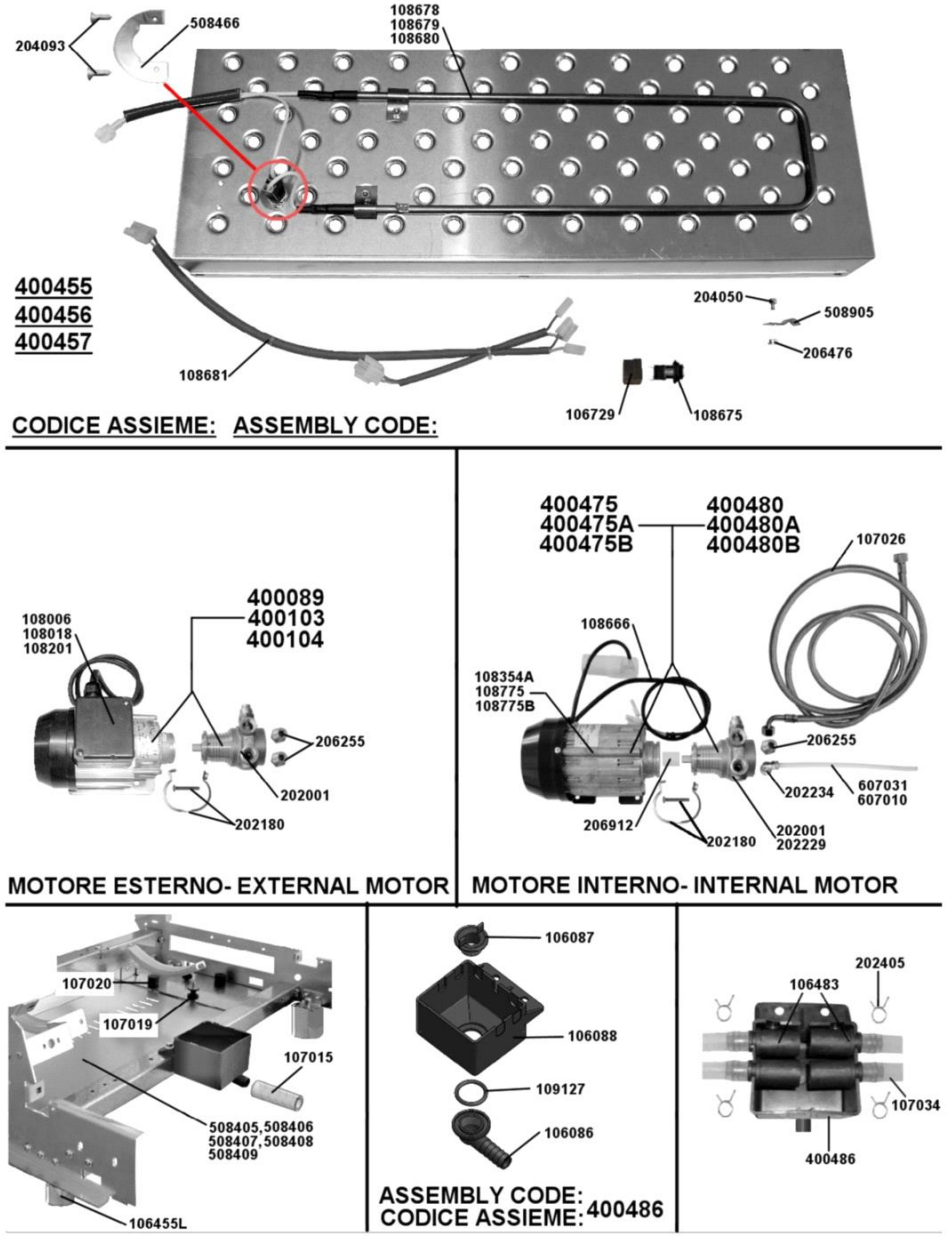

La San Marco S.p.A.
Fabbrica Macchine per Caffè Espresso
34072 Gradisca d'Isonzo (GO) Italia
http://www.lasanmarco.com

MOD."S"

CODICE ASSIEME:
ASSEMBLY CODE:

608203C
608204C
608205C
608206C

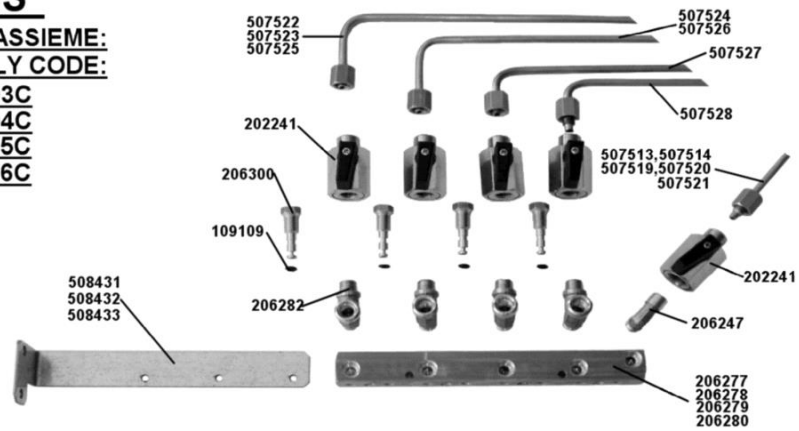

MOD."E"

CODICE ASSIEME:
ASSEMBLY CODE:

608203B
608204B
608205B
608206B

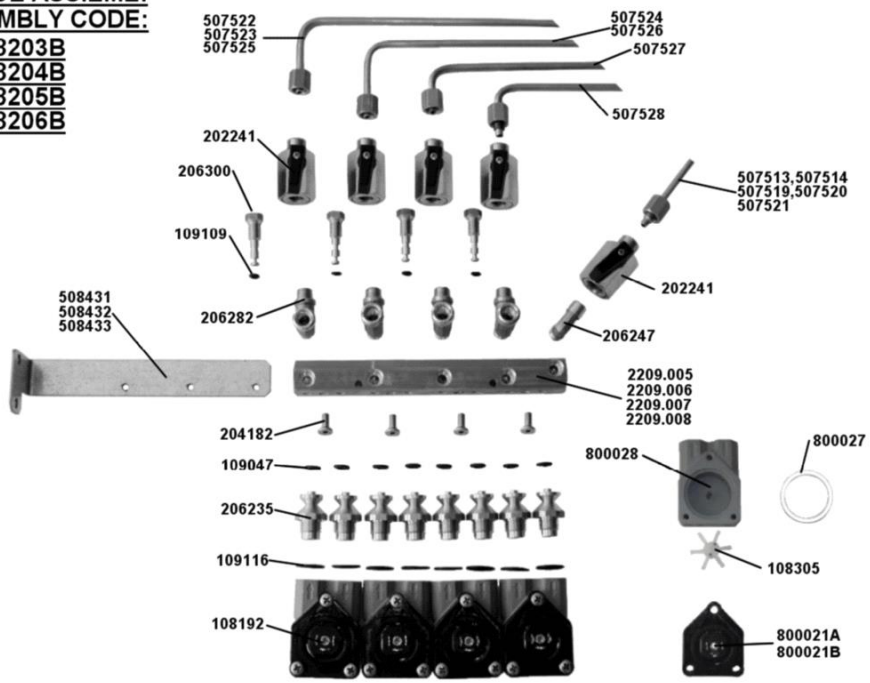

La San Marco S.p.A.
Fabbrica Macchine per Caffè Espresso
34072 Gradisca d'Isonzo (GO) Italia
http://www.lasanmarco.com

CODICE ASSIEME:
ASSEMBLY CODE:

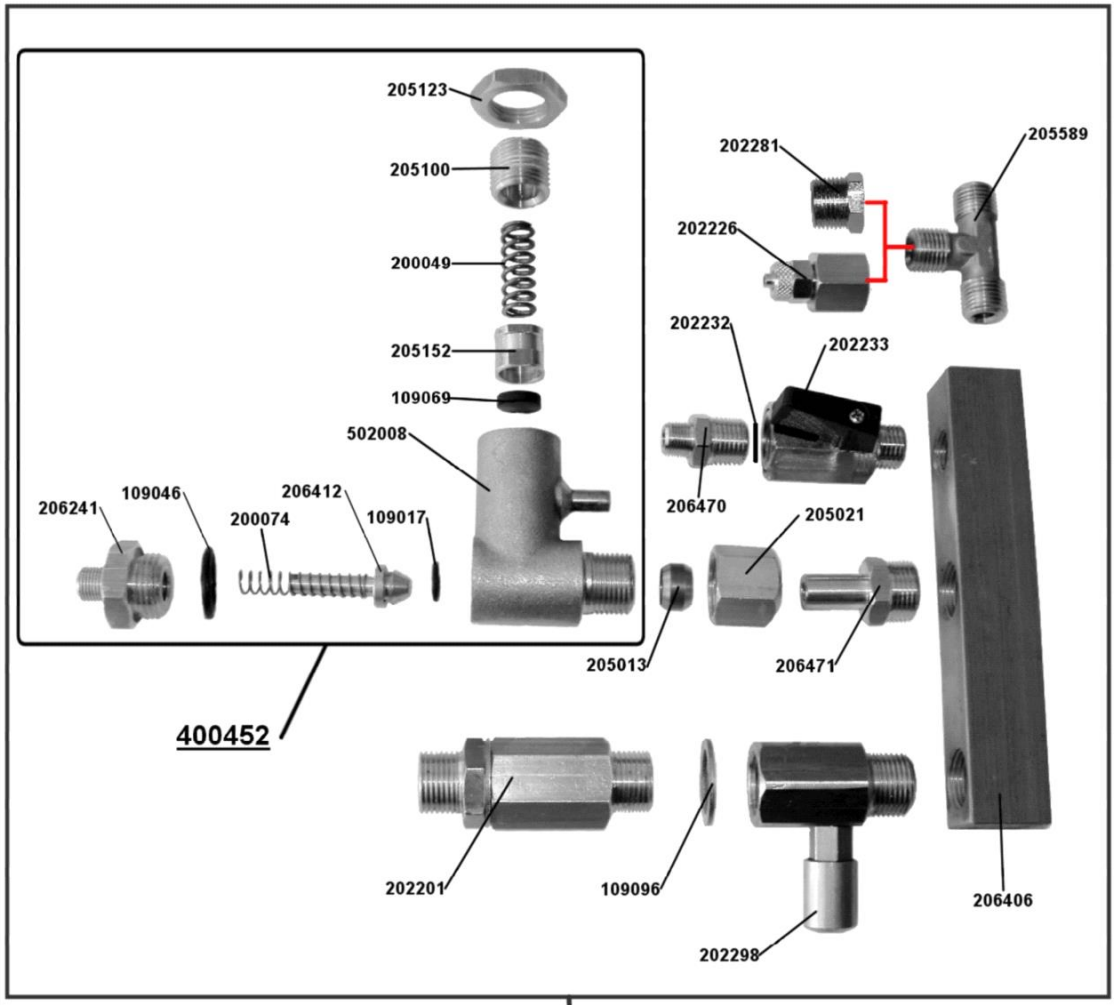

La San Marco S.p.A.
Fabbrica Macchine per Caffè Espresso
34072 Gradisca d'Isonzo (GO) Italia
http://www.lasanmarco.com

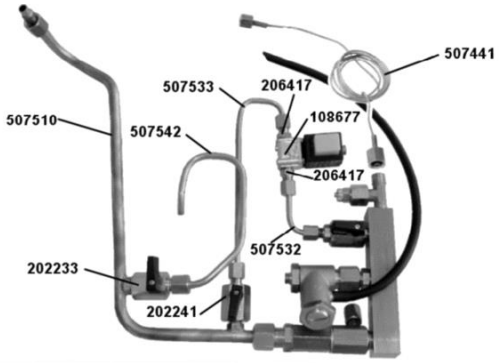

MOD. PRACTICAL

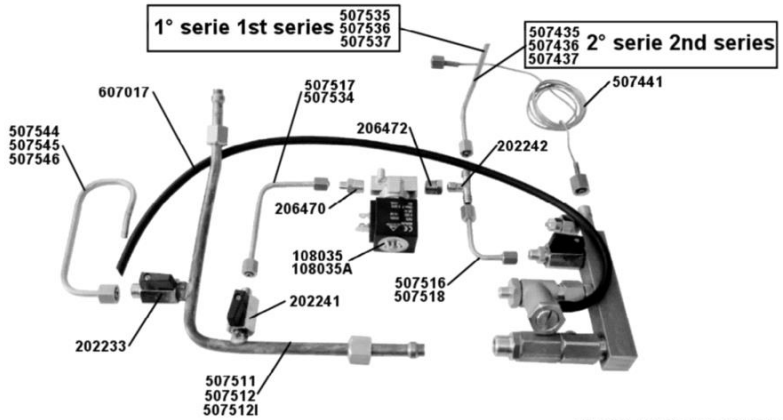

MOD. SPRINT/2/3/4 GR. "E"

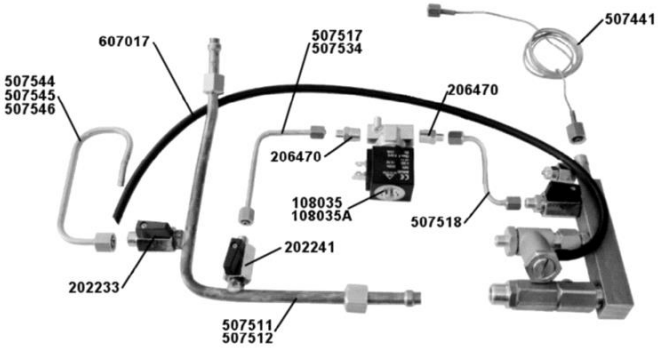

MOD. SPRINT/2/3/4 GR. "S"

La San Marco S.p.A.
Fabbrica Macchine per Caffè Espresso
34072 Gradisca d'Isonzo (GO) Italia
http://www.lasanmarco.com

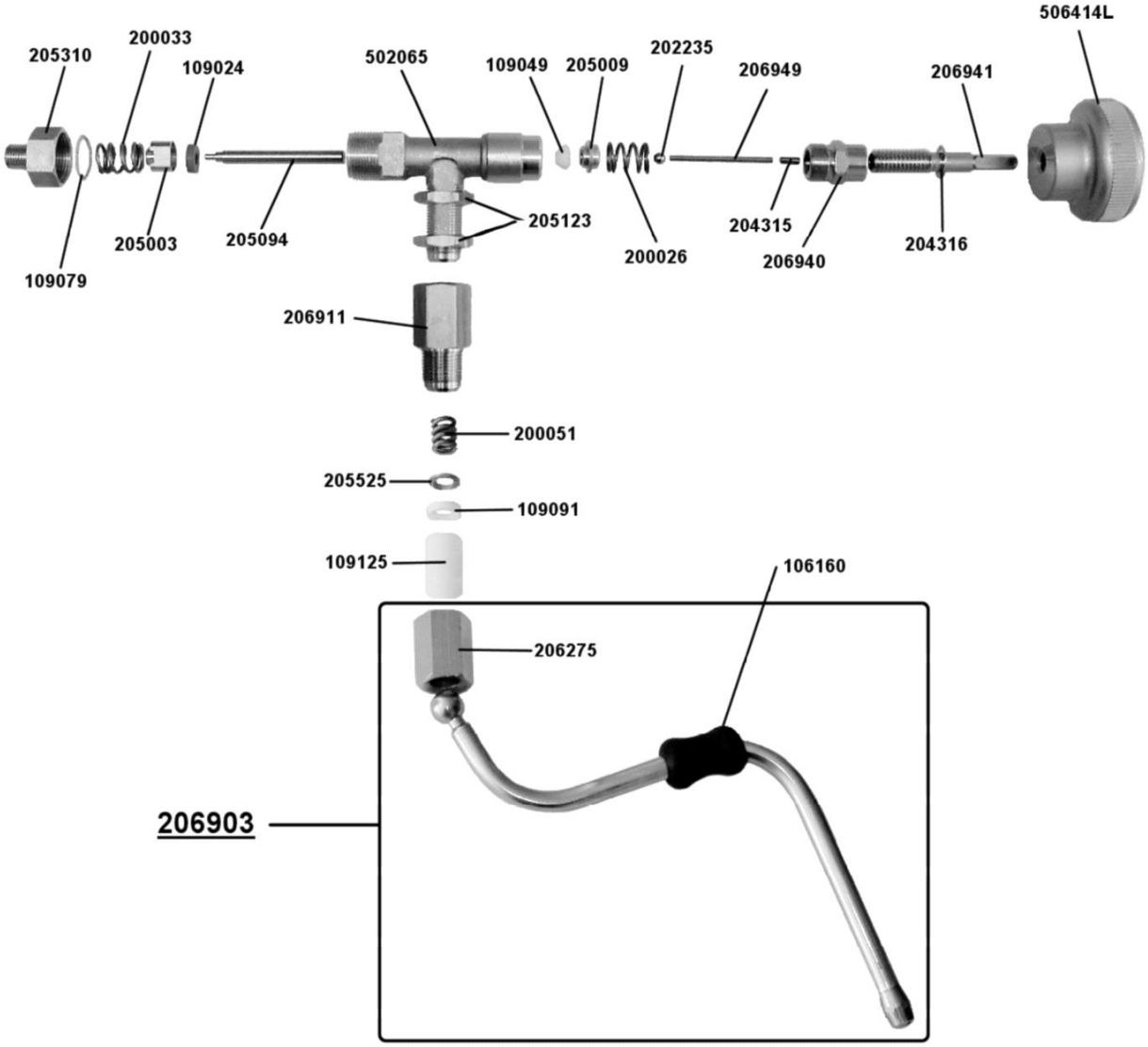

La San Marco S.p.A.
Fabbrica Macchine per Caffè Espresso
34072 Gradisca d'Isonzo (GO) Italia
http://www.lasanmarco.com

Rubinetto acqua miscelatore 2 / 3 / 4 gr. Mod."E"

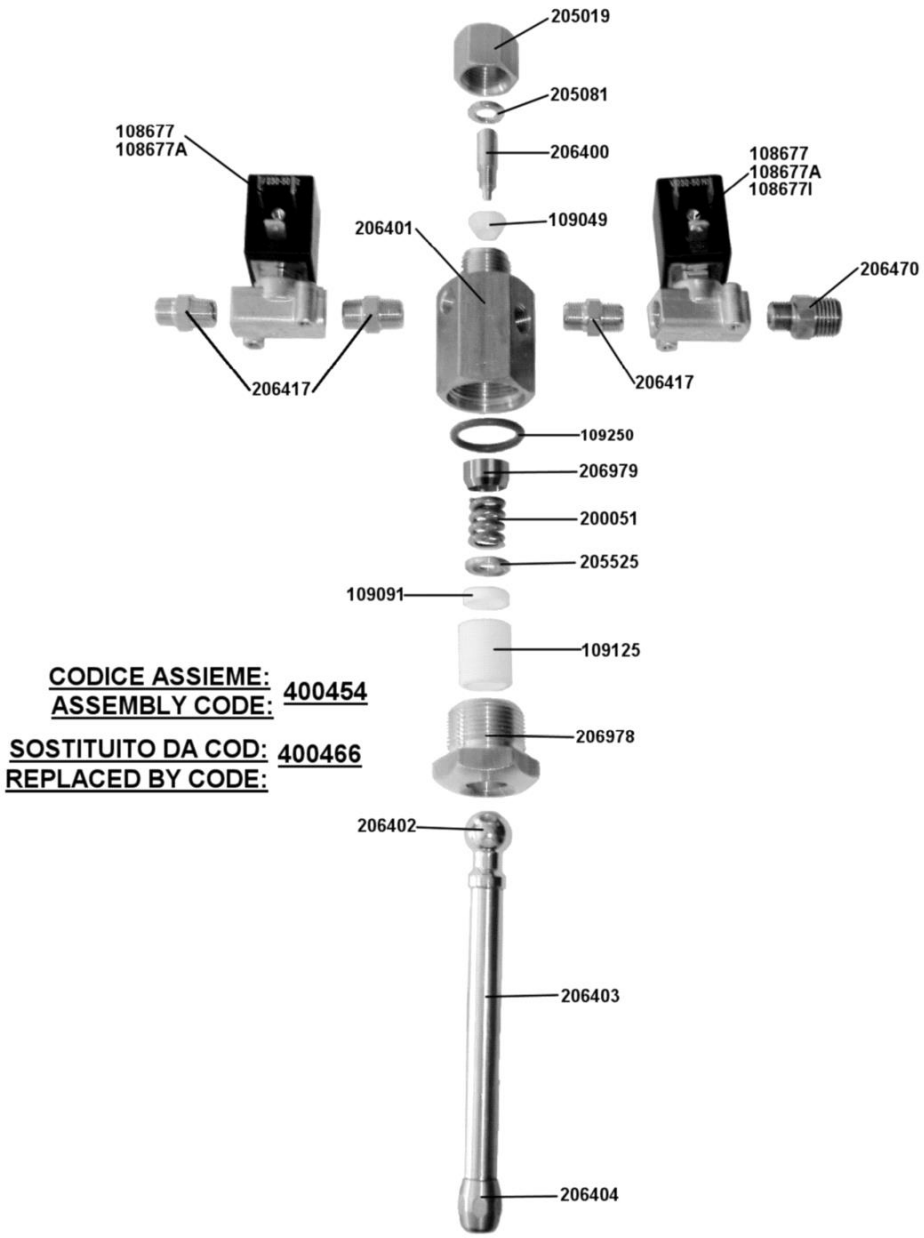

CODICE ASSIEME:
ASSEMBLY CODE: **400454**

SOSTITUITO DA COD: **400466**
REPLACED BY CODE:

La San Marco S.p.A.
Fabbrica Macchine per Caffè Espresso
34072 Gradisca d'Isonzo (GO) Italia
http://www.lasanmarco.com

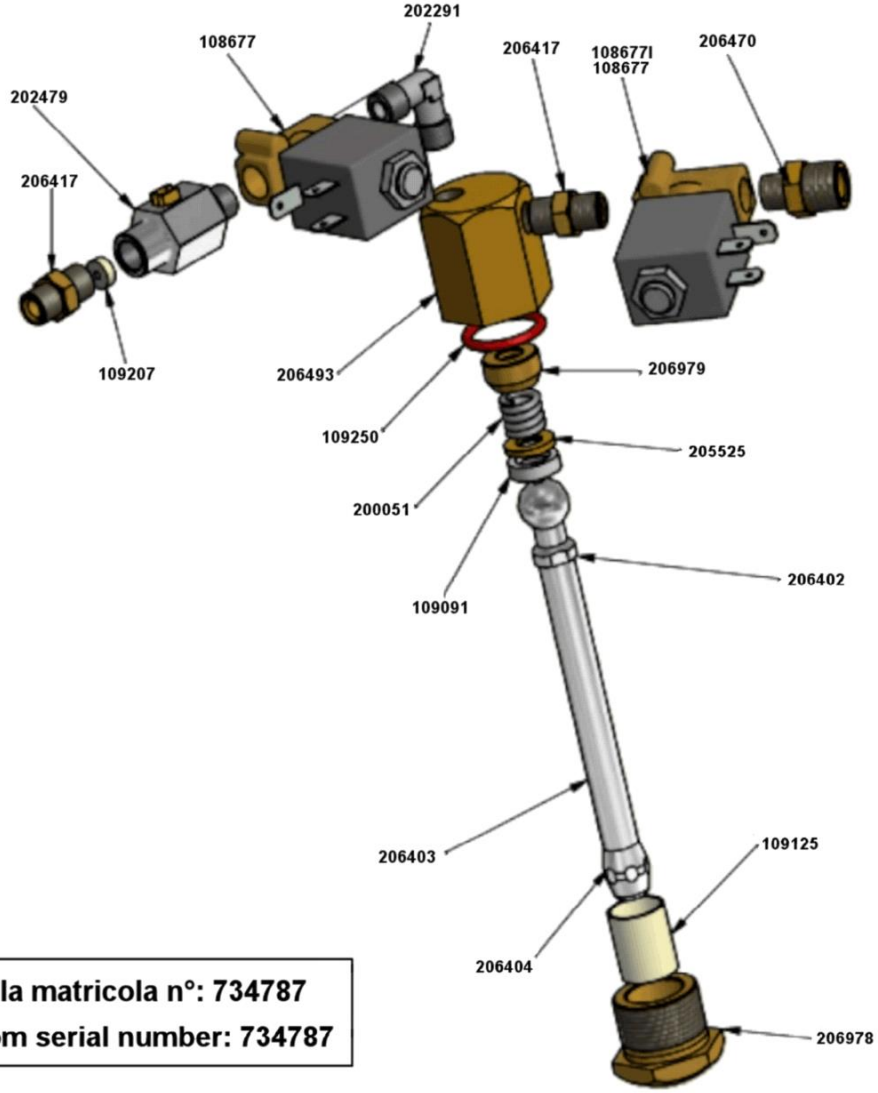

Dalla matricola n°: 734787
From serial number: 734787

CODICE ASSIEME :
ASSEMBLY CODE : **400466**

La San Marco S.p.A.
Fabbrica Macchine per Caffè Espresso
34072 Gradisca d'Isonzo (GO) Italia
http://www.lasanmarco.com

CODICE ASSIEME:
ASSEMBLY CODE: **400301L**

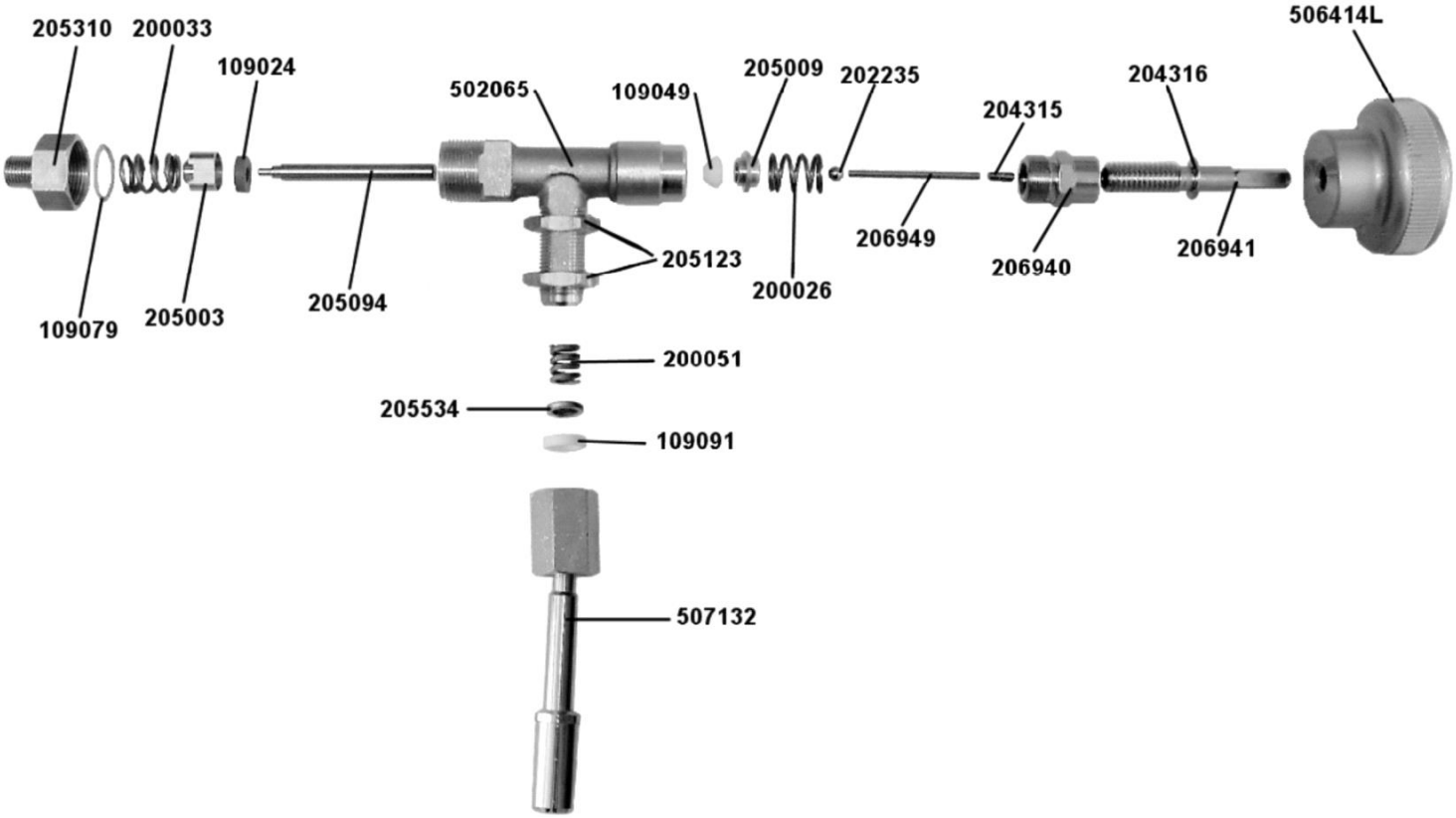

La San Marco S.p.A.
Fabbrica Macchine per Caffè Espresso
34072 Gradisca d'Isonzo (GO) Italia
http://www.lasanmarco.com

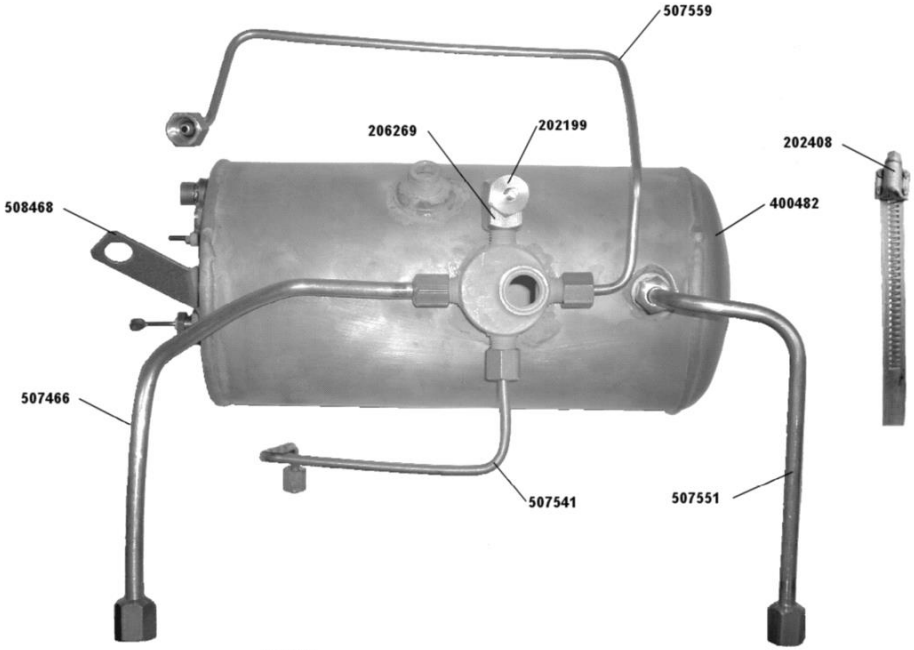

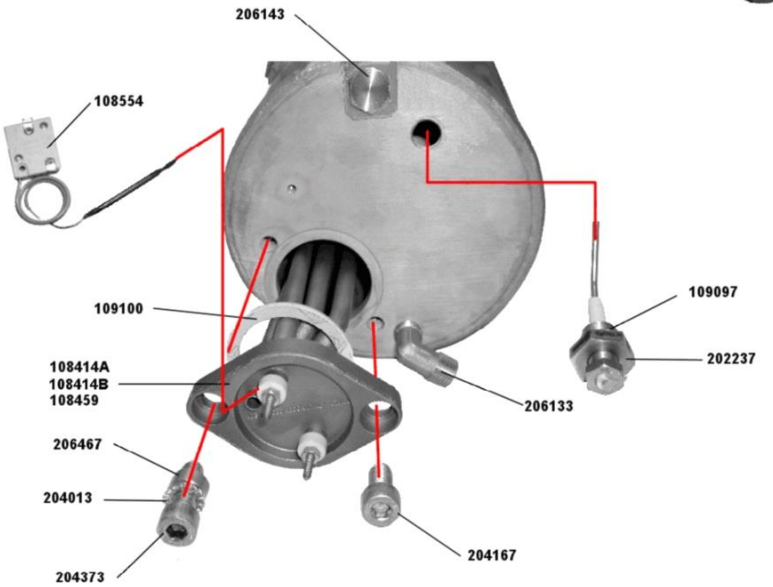

La San Marco S.p.A.
Fabbrica Macchine per Caffè Espresso
34072 Gradisca d'Isonzo (GO) Italia
http://www.lasanmarco.com

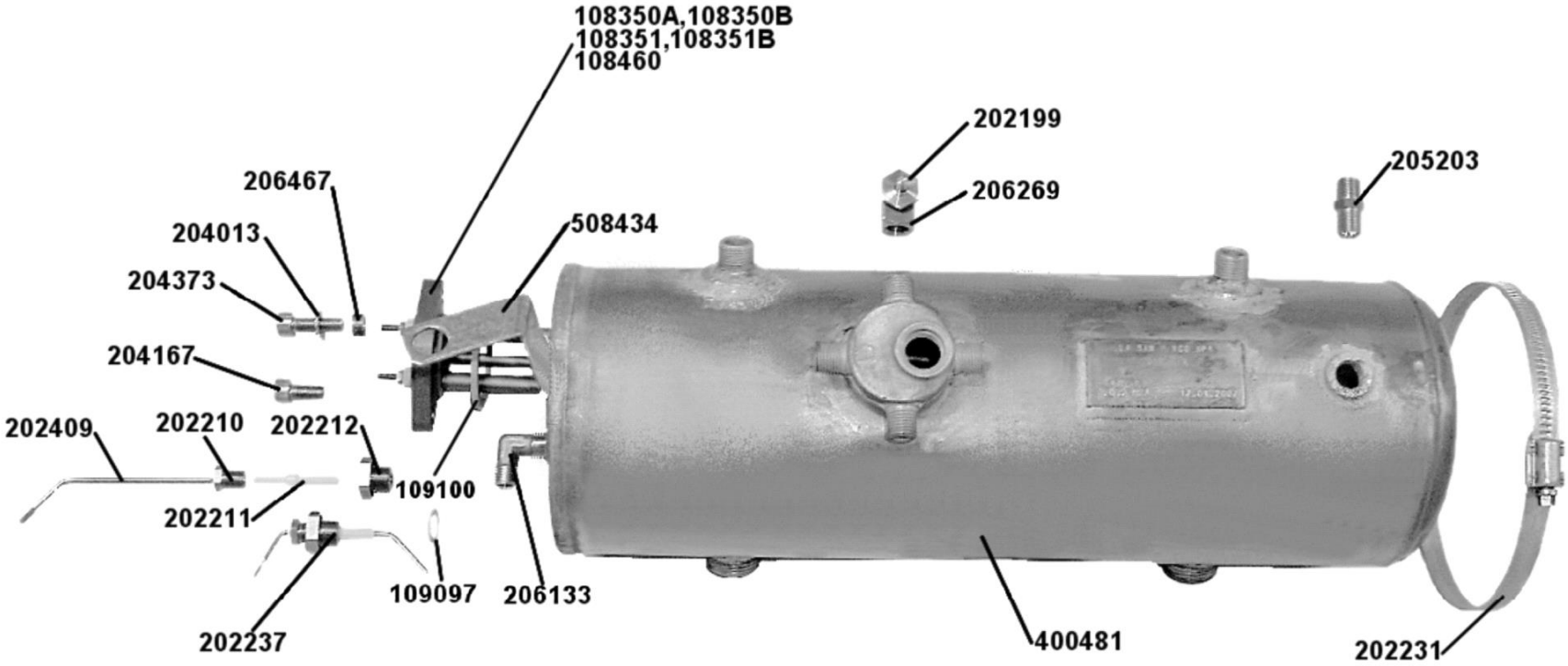
108350A,108350B
108351,108351B
108460
202199
206269
205203
206467
204013
508434
204373
204167
202409
202210
202212
109100
202211
109097
206133
202237
400481
202231

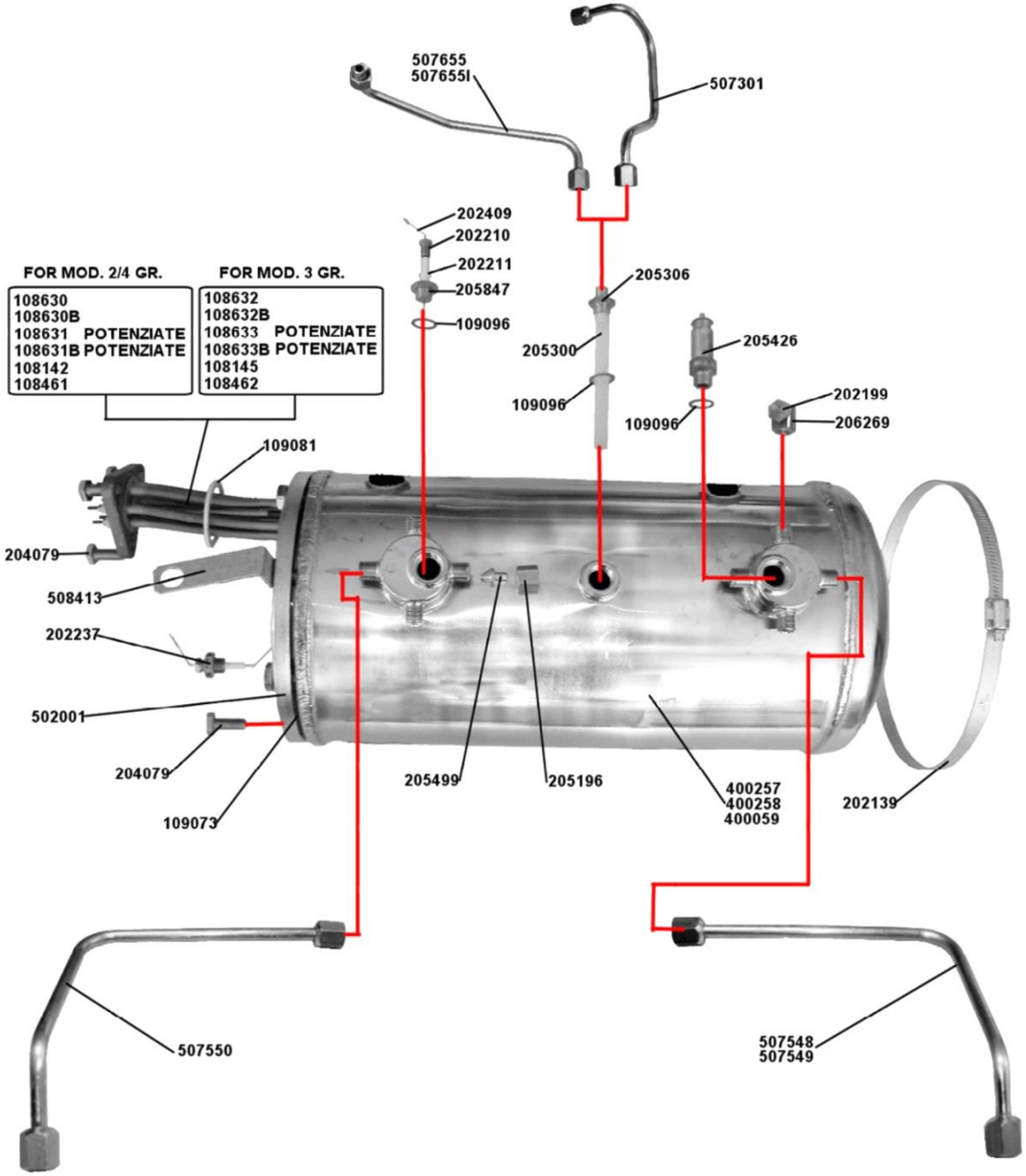

La San Marco S.p.A.
Fabbrica Macchine per Caffè Espresso
34072 Gradisca d'Isonzo (GO) Italia
http://www.lasanmarco.com

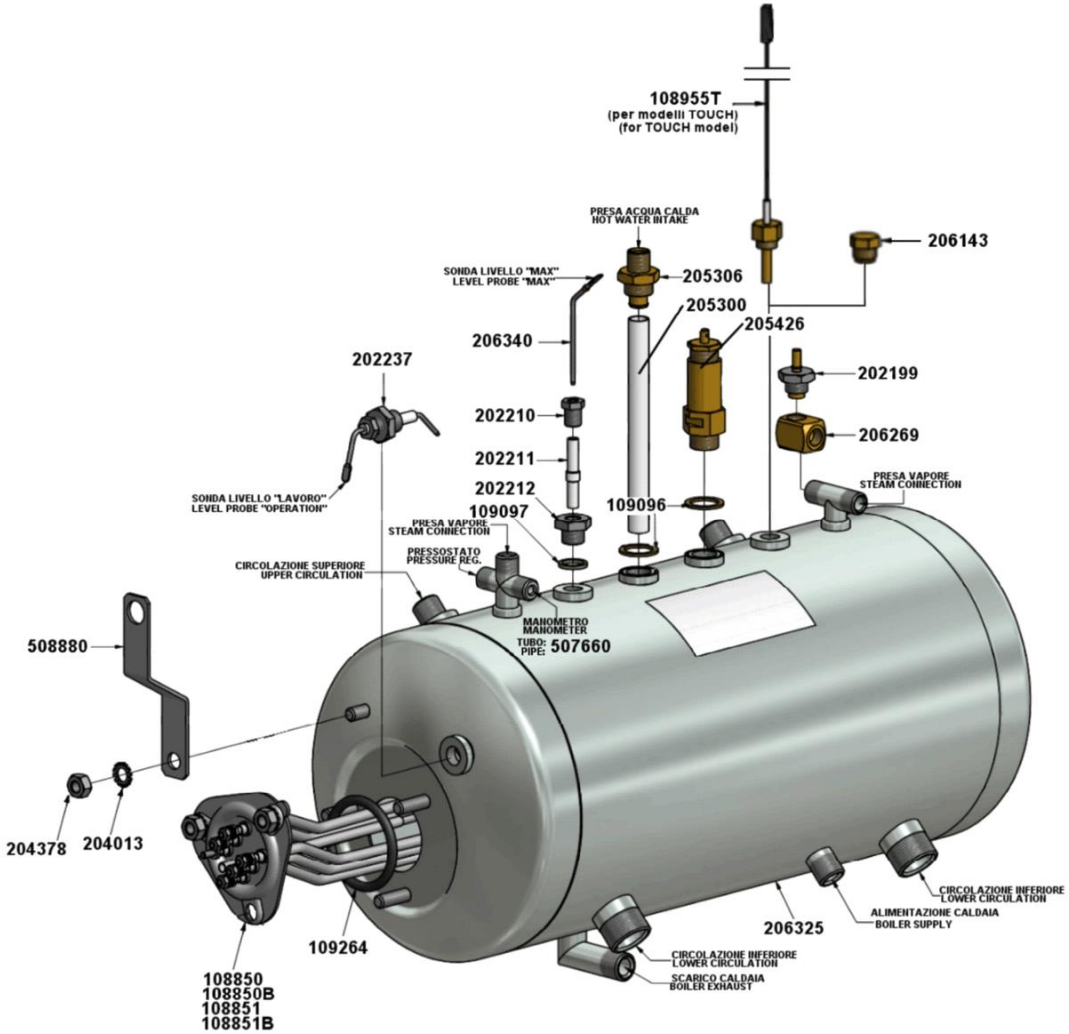

CODICE ASSIEME:
ASSEMBLY CODE: 400181I, 400181IT

La San Marco S.p.A.
Fabbrica Macchine per Caffè Espresso
34072 Gradisca d'Isonzo (GO) Italia
http://www.lasanmarco.com

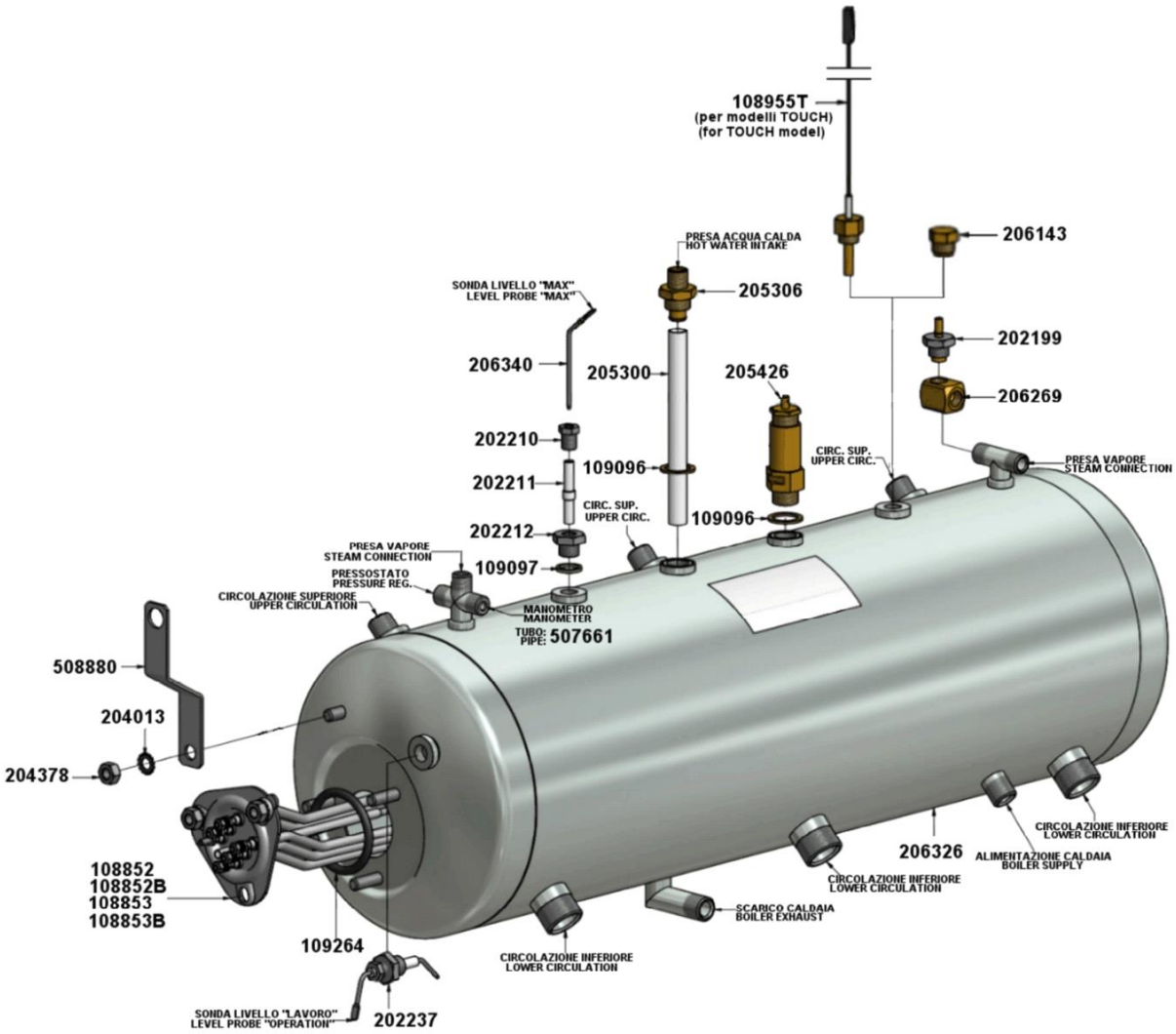

CODICE ASSIEME:
ASSEMBLY CODE: 400182I,400182IT

La San Marco S.p.A.
Fabbrica Macchine per Caffè Espresso
34072 Gradisca d'Isonzo (GO) Italia
http://www.lasanmarco.com

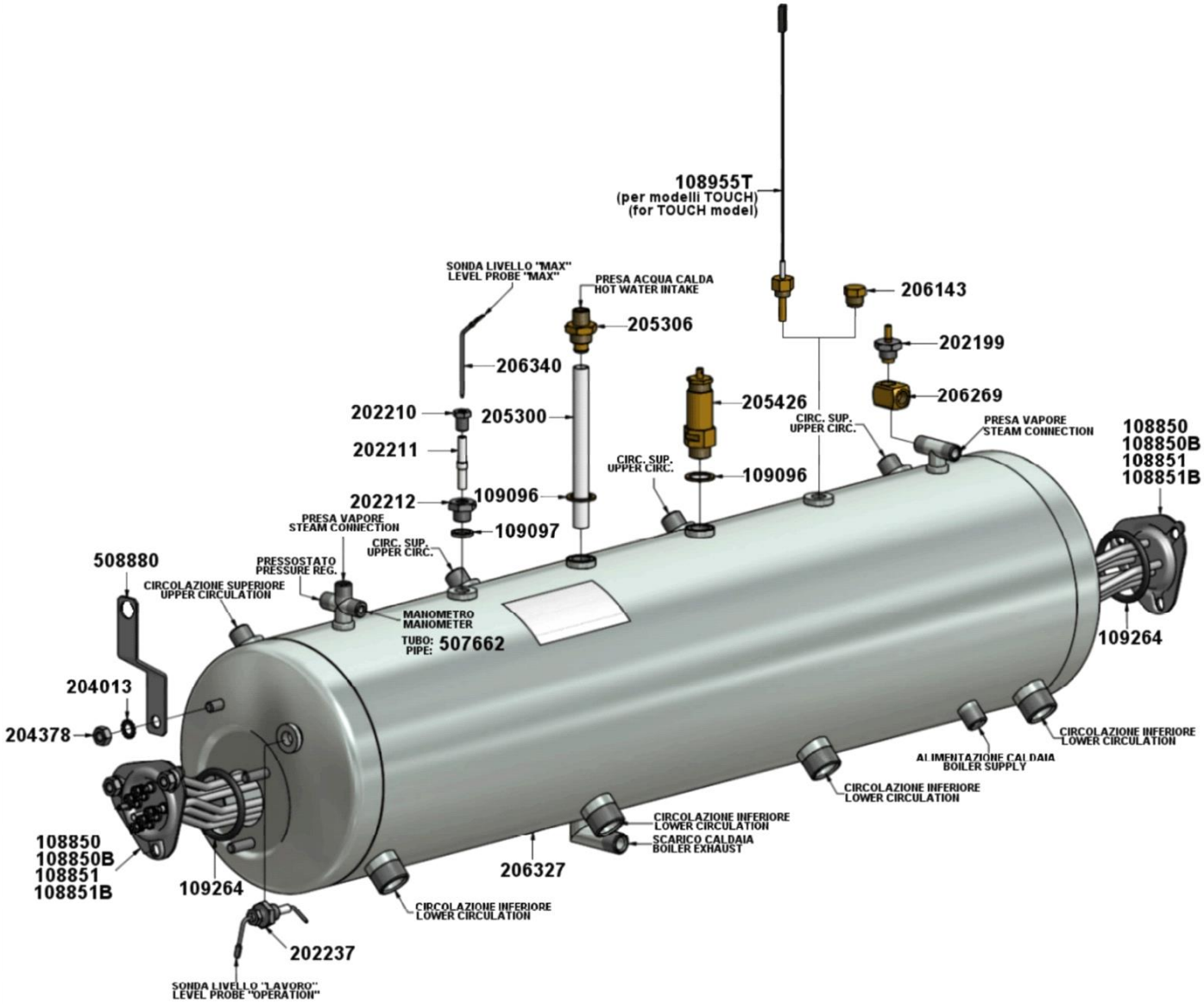

La San Marco S.p.A.
Fabbrica Macchine per Caffè Espresso
34072 Gradisca d'Isonzo (GO) Italia
http://www.lasanmarco.com

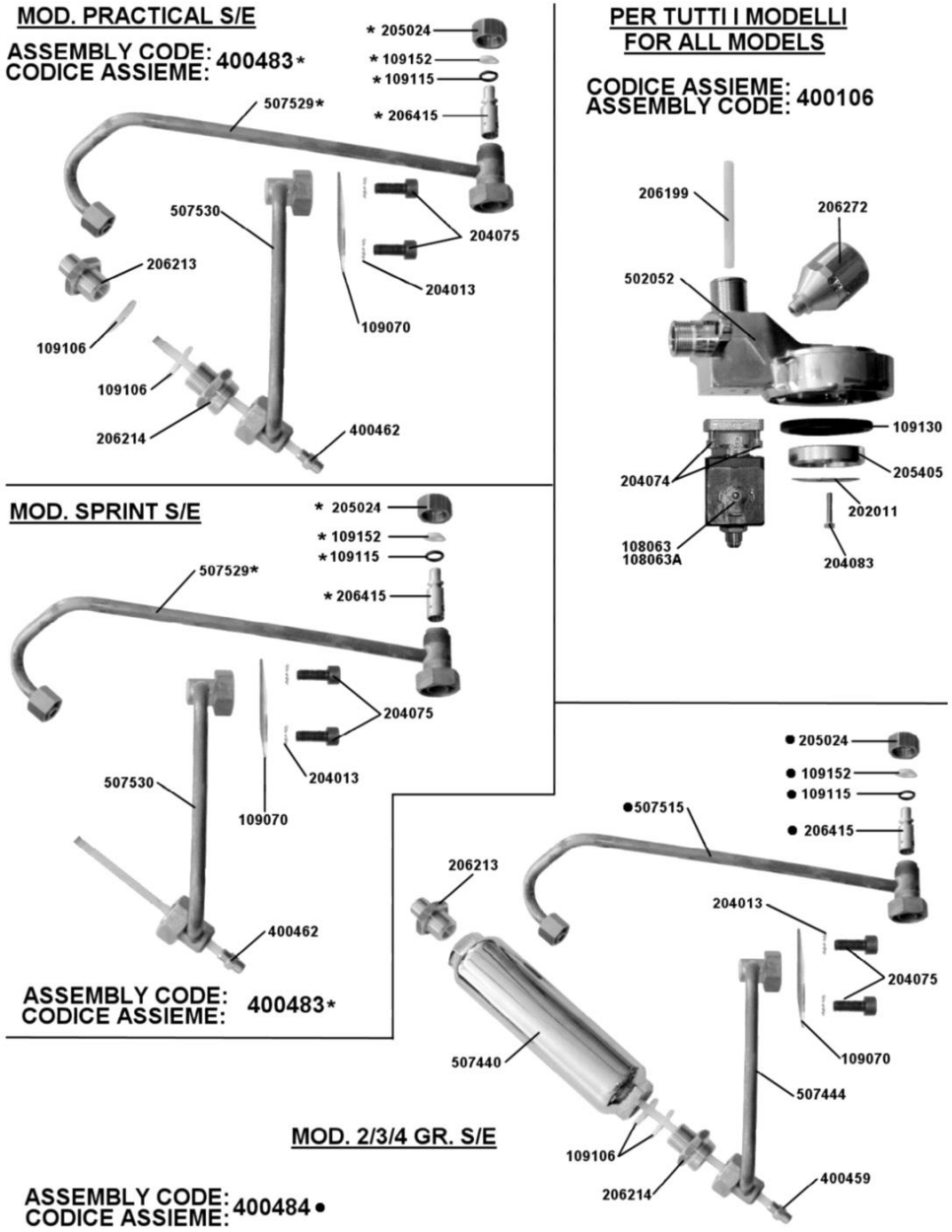

La San Marco S.p.A.
Fabbrica Macchine per Caffè Espresso
34072 Gradisca d'Isonzo (GO) Italia
http://www.lasanmarco.com

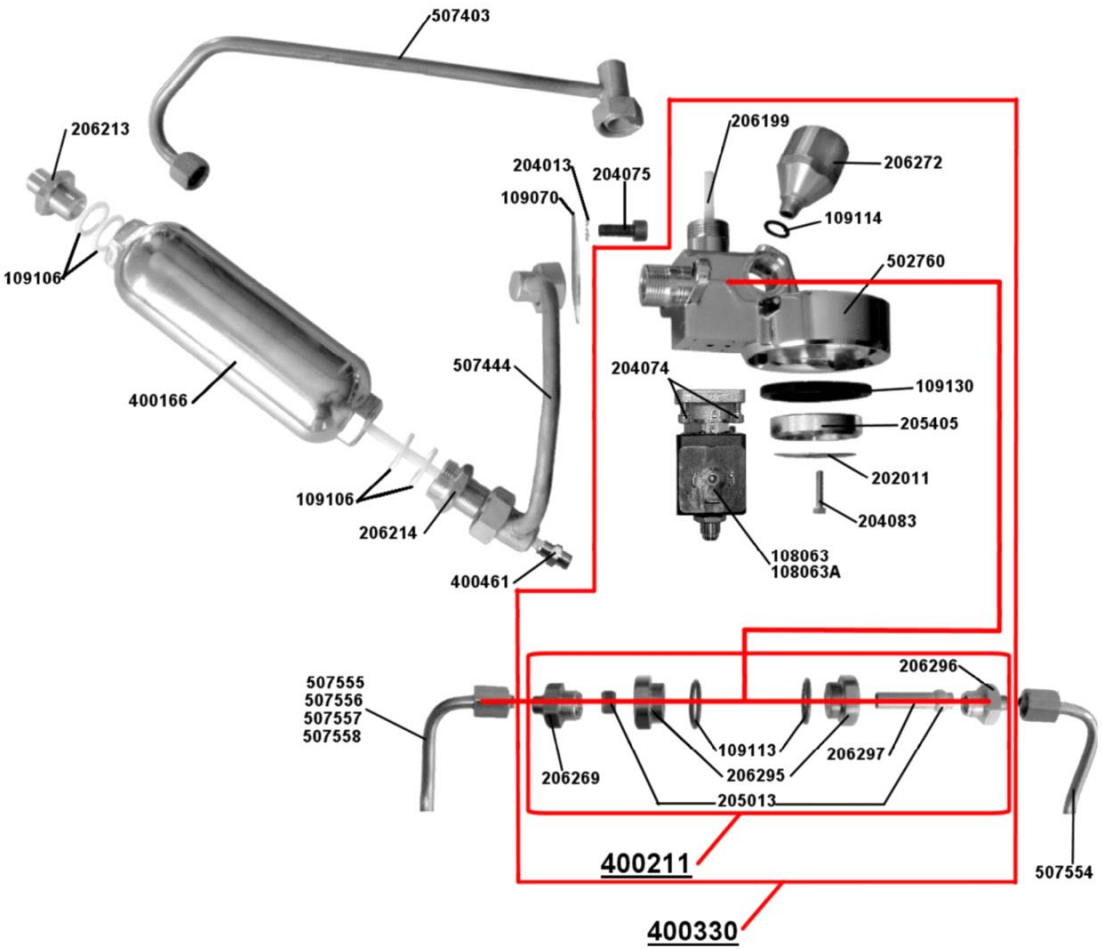

CODICE ASSIEME:
ASSEMBLY CODE:

La San Marco S.p.A.
Fabbrica Macchine per Caffè Espresso
34072 Gradisca d'Isonzo (GO) Italia
http://www.lasanmarco.com

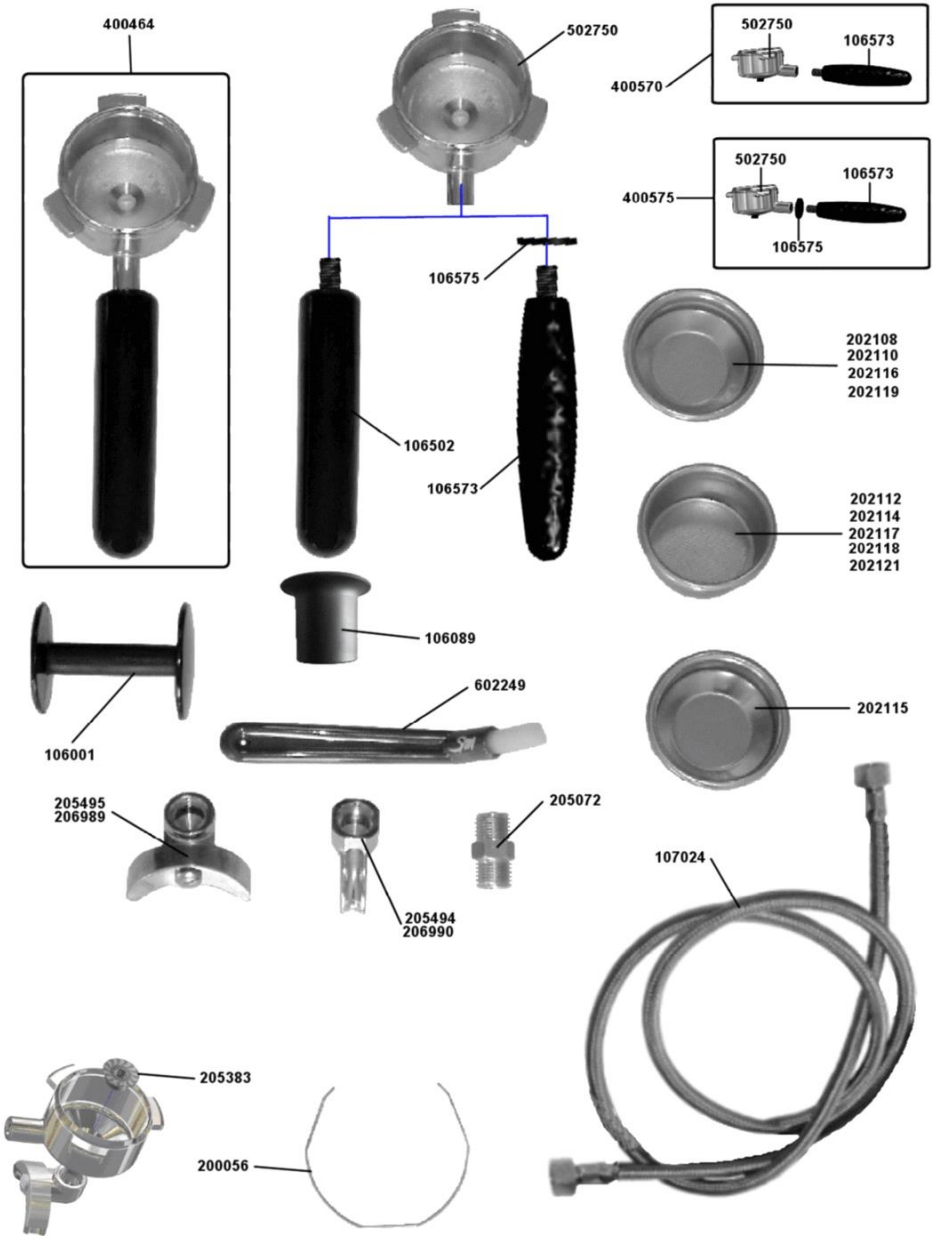

La San Marco S.p.A.
Fabbrica Macchine per Caffè Espresso
34072 Gradisca d'Isonzo (GO) Italia
http://www.lasanmarco.com

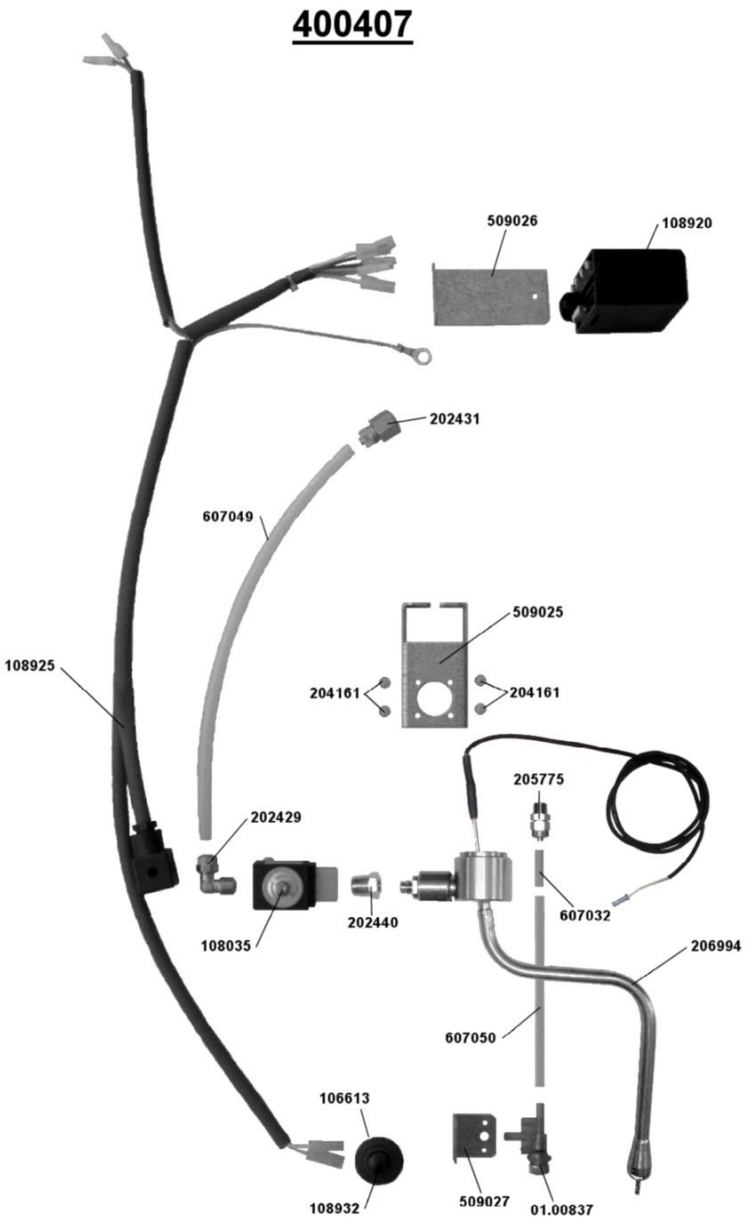

La San Marco S.p.A.
Fabbrica Macchine per Caffè Espresso
34072 Gradisca d'Isonzo (GO) Italia
http://www.lasanmarco.com

Componenti NEW 105 TOUCH

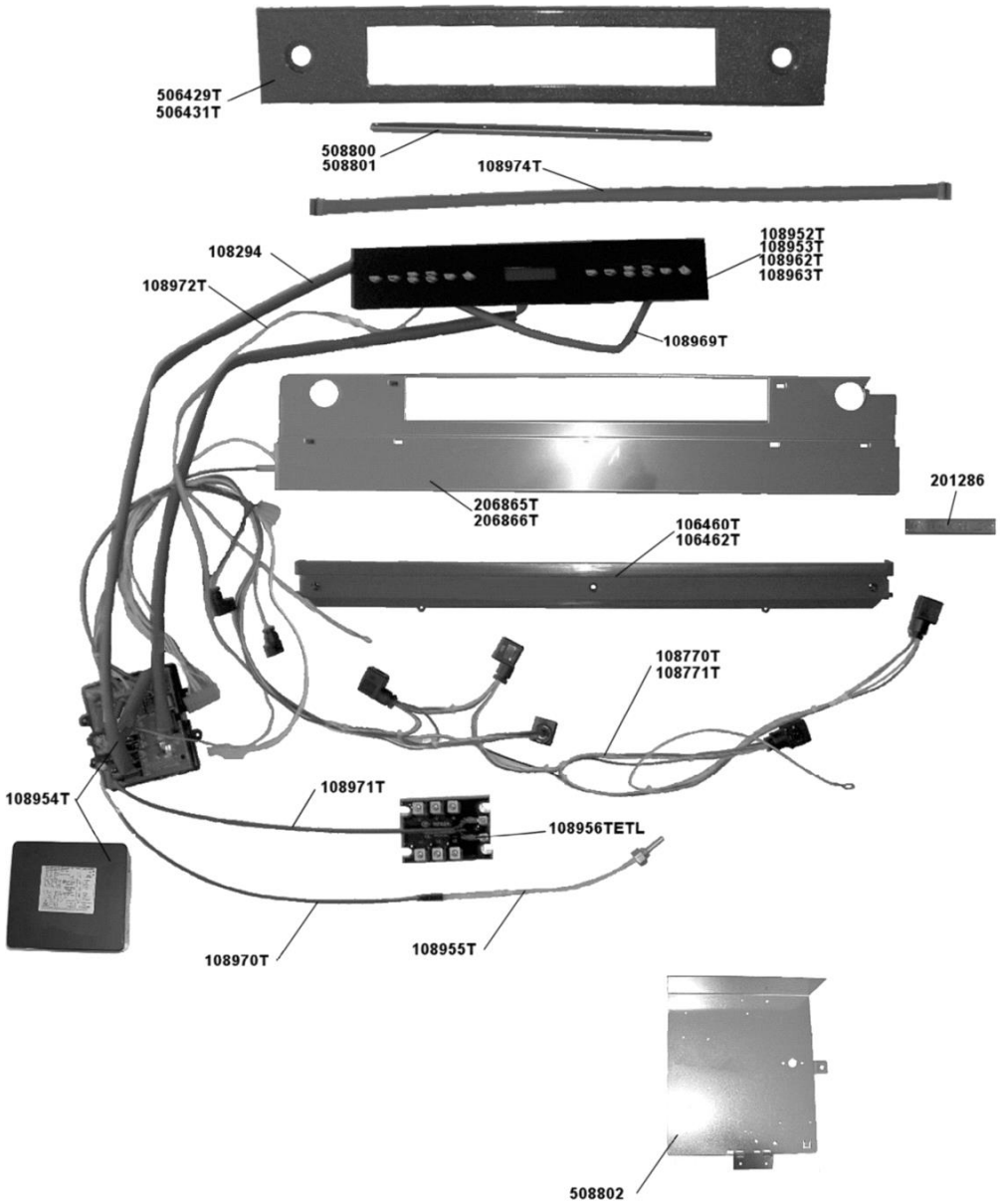

La San Marco S.p.A.
Fabbrica Macchine per Caffè Espresso
34072 Gradisca d'Isonzo (GO) Italia
http://www.lasanmarco.com

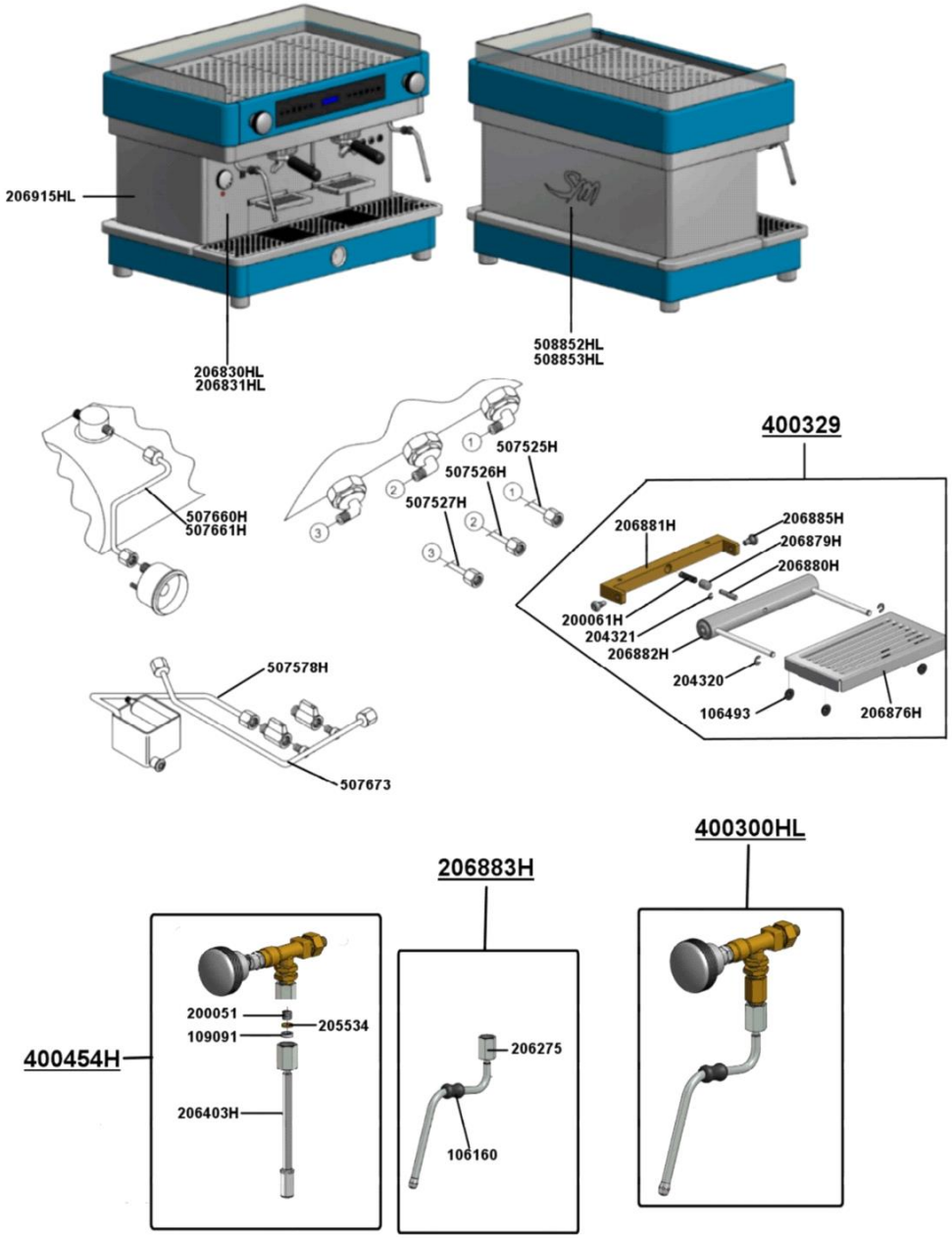

La San Marco S.p.A.
Fabbrica Macchine per Caffè Espresso
34072 Gradisca d'Isonzo (GO) Italia
http://www.lasanmarco.com